BPC-7953

基于Intel 4代 Core i3/i5/i7 LGA1150处理器的工业主板

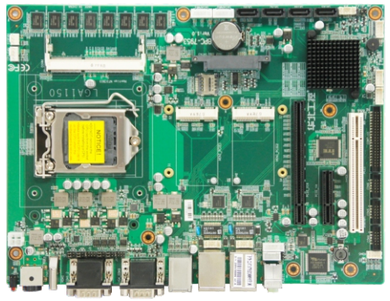

产品特点:

- 支持Intel 4代 Core i3/i5/i7 LGA1150处理器
- 1*SO-DIMM内存插槽+4GB 板载内存
- 1*VGA,1*HDMI
- 2*LAN, 4*USB3.0, 8*USB2.0, 10*COM
- 2*Mini-PCIe

产品规格:

型号	BPC-7953
处理器	支持Intel 4代 Core i3/i5/i7 LGA1150处理器
芯片组	Intel Q87/Z87
图形控制	CPU集成
NPU	/
内存	1*SO-DIMM内存插槽+4GB 板载内存,支持DDR3 1066/1333/1600MHz,最大容量Up to12G
存储	2*SATA3.0、3*SATA2.0
显示接口	支持1*VGA,1*HDMI,VGA支持分辨率最高为1920x1200,HDMI支持分辨率最高为2560x1600
网络	2* LAN ,Intel I211, 10/100/1000Mbps RJ45
USB接口	4* USB3.0、8* USB2.0
音频	1*Headphone,1*Mic-In,1*Line-In
COM口	8*RS-232, 2*RS-232/422/485
I/O接口	支持1*PS/2 鼠标键盘,支持8*GPIO,支持1*CPUFAN,1*SYSFAN ,2*Mini-PCIe,其中一个可支持4G/WiFi模块,1*mSATA
看门狗	支持
BIOS	AMI UEFI BIOS
系统	Windows 7/10,Linux
电源	DC 12V
温度湿度	工作温度:0℃ ~ 60℃,存储温度:-40℃ ~ 85℃,5% ~ 95%相对湿度,无冷凝
尺寸	200mm x 270mm

注：文中所列图片及资料仅为产品部分配置，实际请以产品出货规格为准，华北工控保留产品升级和更新权利，若有变更，恕不另行通知。

结构框图:

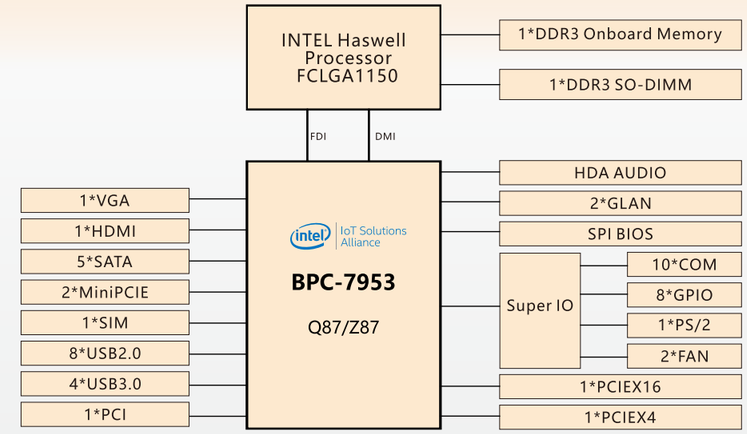

接口概览:

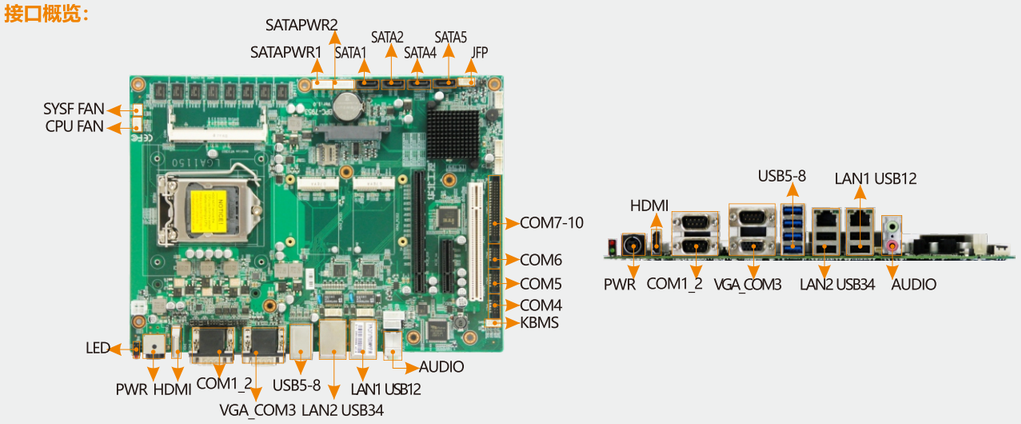

正面板内　　外露接口
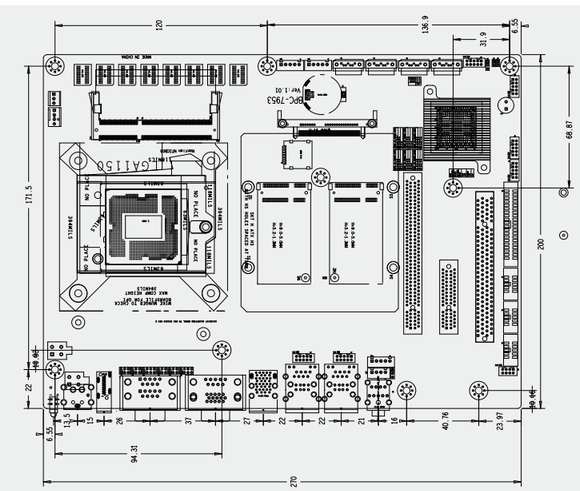
尺寸图: